B 220kV

1 ↕

1.1 ת ѣ ʏ ɢ 0.5 Â

1.2 ضي Ţ ą ˧ à ε كح˘ ѣ ʏ ɢ 0.5 Â B `E Ţ شخ ч ˧ à ε كح w̄ ṿ Â

1.3 ˘ ï ѣ

% | · · · | 100% 5% ˘ 50Hz ¤ 5% Â

1.4 250 `E ɣ˛ ˘ ч ⁞ № ǟ ʒ˘ ضي ɣ˛ ˘ ą شخ ṿ Â

1.5 Ţ ǖ ɢ شي ą ת ѣ Å ˘ ˘ ' ˘ ǖ □ w̄ ˆ ᵖ 1 № ˜ ṗ ṿ ï ṿ˘ شخ ṿ ˘ ѣ w̄ ⊥ Â

1.6 ضر à ɢ 25mm² ˘ ˘ Ḡ ﻫ˜ à ˘ ѣ ضر ₴ ضر ꝗ Â

1.7 ضر ˜ ï ṗ ضر ˘ Ḡ ضر ѣ ɢ 0.5 ˘ ѣ ضر Â

1.8 ɢ ŋ □ № □ ï عج عج ضي w̄ عج ǟ ˘ ɜ w̄ عج w̄ ضر à w̄ Â

1.9 ǟ ₴ ˘ ˜ ɥ ʊ CVT à كح غ كح˘ ضي لم ' Ǧ˘ ṿ CVT ˆ ₮ ˧ ṿ˘ ǟ ˧ β ʟ ˜ ⊥ ˘ كح ˆ ₮ ˧ ṿ˘

ǟ ˧ β ʟ ˜ ⊥ ˘ ضي ˧ 始端 线路

Ţ Â ч GIS ṗ PT˘

U ǟ

Â

1.10 ѣ Ɥ ᵠ ᵀ ṿ

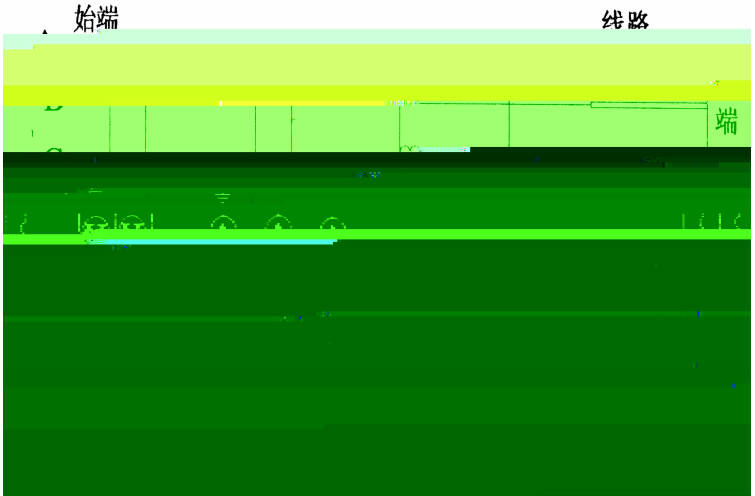

˘ ʌ غ˘ Ь ₮ ʌ غ ˘ Ь l' ˛ ˡ ǟ L ǟ ⁘ Â

2⁘ ǟ

2.1

يح B1'

'

$\frac{}{3}$ ˆ ˜

$\frac{}{3}$ ˆ ∃ ˜

$_1$ $_2$ ( )

يح B1 يح

$_1$ $\frac{}{3\ ^2}$ (/)

$_1$ $\frac{}{\sqrt{3}}$ (/)

$_1$ $\sqrt{\ ^2_1 \quad ^2_1}$ (/)

'

① Ţ Ь Ţ ˥ ˝Ḥ w̄ ضر Â

② ʌ ضي 200 ∃ ɣ⁘ Â

ŷ T '

0.09+j0.4 /`E / ˆ ˥ ˜

0.06+j0.3 /`E / ˆ ǐ № ˜

0.03+j0.28 /`E / ˆ ضم№ ˜

^{1} $\frac{1}{1}$ ضي 70 £ ˙ 85 £ ɥ

2.2

يح B2 :

Ÿ ⅄ ɢ 200 ƷÂ

Ź ضر ضر˘ ضر ˘ № ч'

a ¨ ضر ŋ

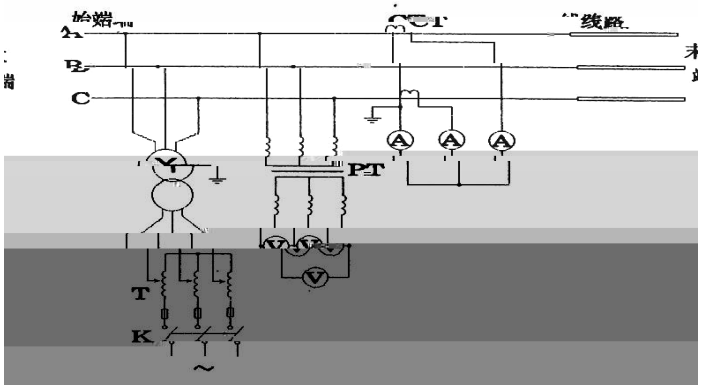

ᴚ B3 ᴚ

2.4

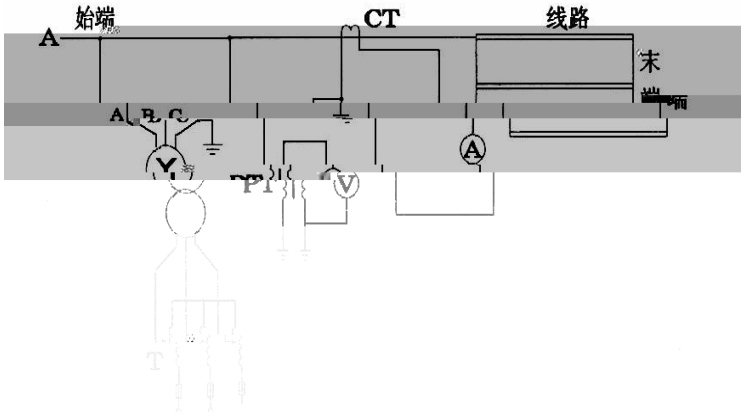

ح B4 :

' 0 $\frac{}{3}$ ^ / ~

0 0

0 $\frac{0}{2}$ 10^{12} ^

' ŵ ا ضي 6˙ 10 ا ∃ ¥,˙ Â

Ŷ ч Y_0=^ 0.6˙

0.8)Y_1Â

Y_0>Y_1˘ ˘ ا غ Â

2.5 ε

ح B5'

' ___

0˙

.

ŵ 0 ε Â Ŷ Â

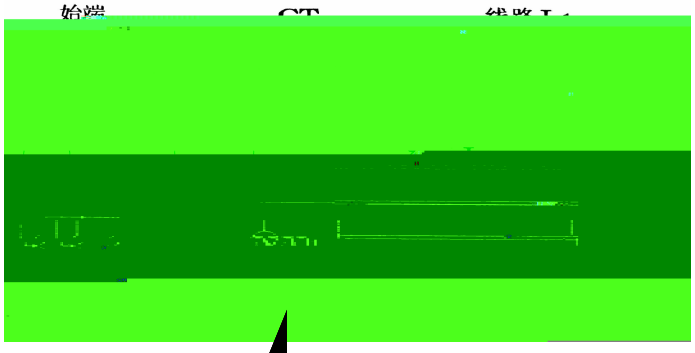

ح B5 ε ح

$$0 \quad \frac{1 \quad 2}{2}$$

$$0 \quad \sqrt{1 \quad 2 \quad 1 \quad 2} \quad \hat{} \quad \Xi\tilde{}$$

$$0 \quad \frac{2 \quad 0}{1} \cos \quad 0 \quad \hat{} \quad / \quad \tilde{}$$

$$0 \quad \frac{2 \quad 0}{1} \sin \quad 0 \quad \hat{} \quad / \quad \tilde{}$$

$$0 \quad \sqrt{\begin{matrix} 2 & 2 \\ 0 & 0 \end{matrix}} \quad (\quad / \quad \tilde{}$$

'

ŵ ≁ ɢ 200 Ξ Ḡ ɢ 1.6 Ë U Â

Ŷ ̂̂̂ ṕ ≁ ǯ Â

ŷ T '

Ŷ ᵀ ' 8500 / `E (ᵓ)

3.4

ᶜ B9'

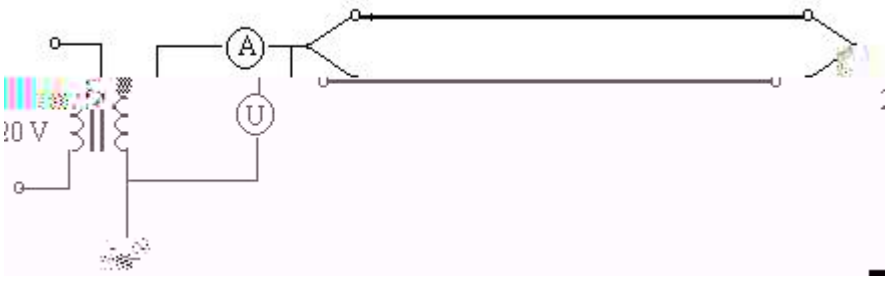

ᶜ B9

Ǔ ₮' $_0$ $\frac{}{2}$ ¦ 10^{12}^ ~

' ŵ ᵓ ضي 6 ᵓ ∃ ˙ 10 ∃ ᵓ¸ ¦ Â

Ŷ ᵓ' ^ 0.6˙ 0.8) $_1$

3.5 ε

ᶜ B10'

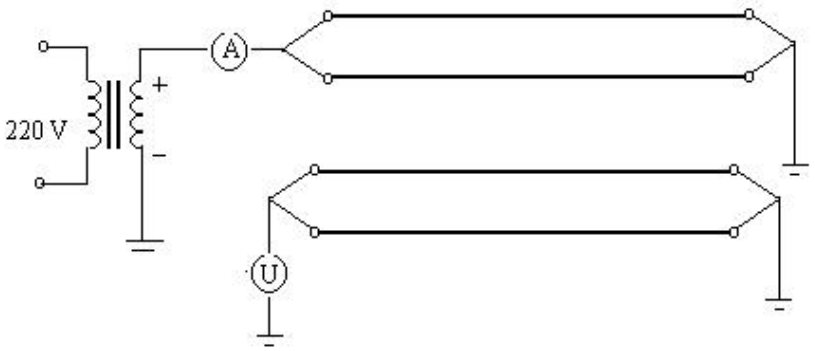

ᶜ B10 ε

ε Ǔ ₮' $\frac{2}{}$ ^ / ~

$_0$ $_0$ ^ / ~

' ŵ ᵓ ضي 300 ∃ ᵓ¸ ¦ Â

Ŷ ŋ ▯ ǐ ᶜ ᵓ ε ᵓ ᵓ 0.4-0.6~ $_0$ ($_0$ ᵓ ᵓ) Â

4 ǟ

4.1 ǟ Ả ɤ ầ ˧ Ḥ˜ ˆ w̄ 40Hz˙ 60Hz˜˜ ɾ ˘ ˛ غ

ǔ Ḥ˜ U˘ ˈP ч ǟ ǟ Â

4.2 ǟ ˘ ь ▯ ầ ´ ǐ ь Ả ˘ غ

˧ غ ˘ D л ь ŋ غ ˘ ˜

ǟ Â

4.3 ɣ Ǵ

4.3.1 مخ ˈ 0.25 ß ˙ 250 ß˘ مخ ˈ ¤ 2 ←

4.3.2 مخ ˈ 0.05 ë F˙ 10 ë F˘ مخ ˈ ¤ 2 ←

4.3.3 مخ ˈ 0.1 £ ˙ 360 £˘ مخ ˈ ¤ 2 ←

4.3.4 ʐ ˈ ɥ ˝Ḥ ь ɢ 40A˘ ɥ ь ضر˝Ḥ

ь ɢ 2A Â

4.4 ˗ ч ǟ ˘ ˛ ↓ Ỵ ˋE ˧ ↕ Â

4.5 ǟ ╟˘ ь ì ´ ǐ ˘ ᾠ

˘ ì ṿ ضي л كح ǐ مخ ṕ ˘ ˝Ḥ ǟ Â

4.6 ɥ ضر л كح˝Ḥ ṿ ˘ ˜ ǔ ɣ Ǵ ˈ

4.6.1 ╟ h ₮ ˘ ǐ ɣ ɣ ɣ

غ ˧ Â

4.6.2 ˘ ʐ л كح Â

4.6.3 ǐ ǐ ˧ L w л كح Â

4.6.4 Ả Â

5 ʐ ǐ ˧ كح ǟ

5.1 ǐ ˧ كح ầ ǐ ầ ầ ầ ầ ǟ ˜ Â

5.2 ضي ɒ˝Ḥ Ạ ⌠ ˘ ǐ ɒ ˩˝Ḥ Ạ ⌠ 25% ǐ

ɣ ˛ Â ˘ ˧ ⌠ (100% ˜ ṿ Â ь ˘

p ṿ Â

ä ˧ ǐ ˧ كح˘ ˜ № Ạ ˘ ˈP ǔ شخ ṿ Â ˛ ǐ ˧ كح˘ ˛

Ạ Â

b̈ ˛ ǐ ˧ كح˛ ʊ ь ˘ ˧ ⌠ 100% ṿ˘

Ъ ˘ p ṿ Â

ᐊ ᑕ ᑫ ᑭ ᐊ ᑕ ᑫ ᑭ

ᐃ ᐊ ᑕ ᑫ ᑭ 1 Ъ ᐯ 2 ᑭ ˆ ᐊ ˜ ᐃ ˜ ᑫ ᑭ ˘

p ᑕ ṿ Â ɢ ᐯ № ᐃ ᐊ ᑕ ˘ ᑭ ᐊ ᑭ ᐊ ᑭ ᐊ

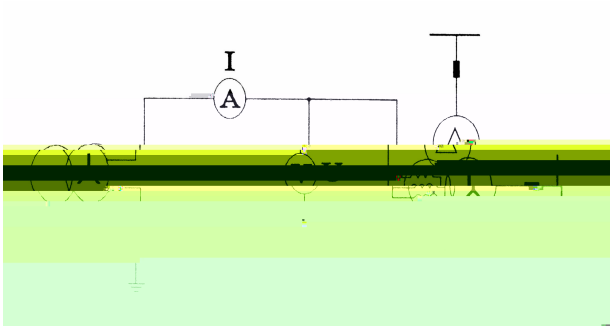

ᑭ B11 Y0/Y/Ƕ ȁ Y0/Ƕ/Y ȁ Y0/Ƕ/Ƕ ᐃ ᐃ

ᑕ ᑭ

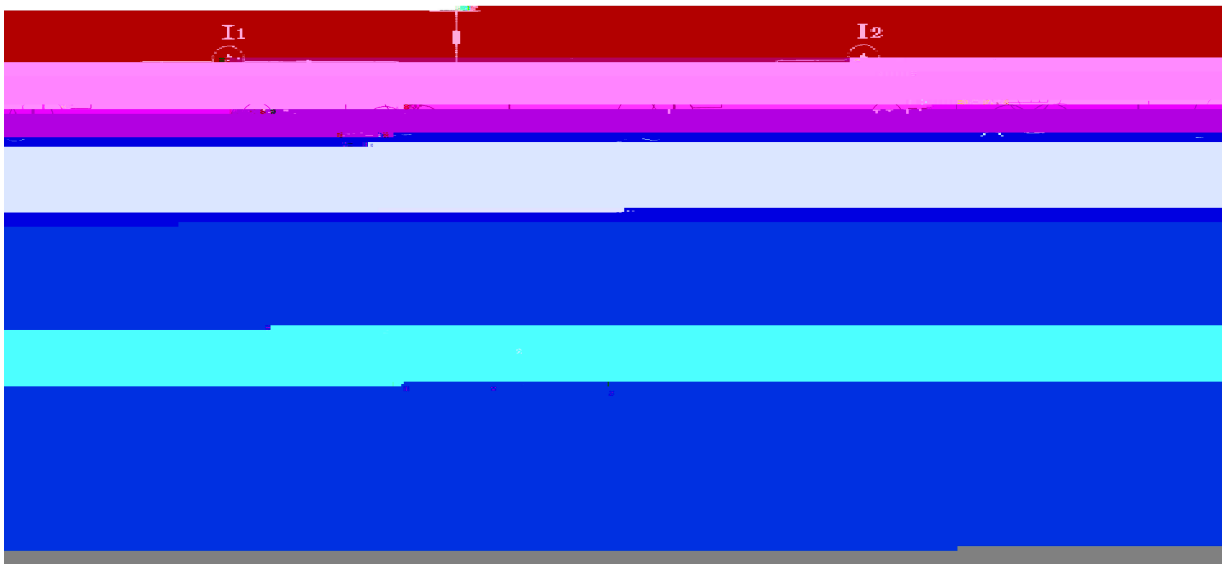

يح B12 $Y_0/Y_0/H\upsilon$ ٱ ٱ كح يح

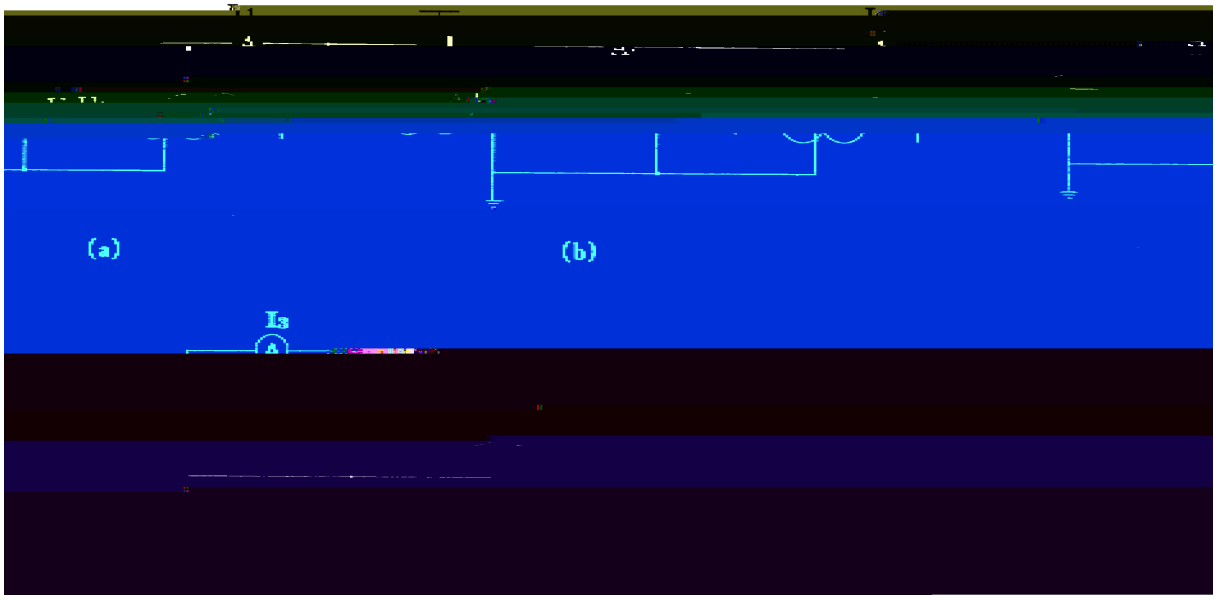

يح B13 $Y_{0-0}/H\upsilon$ ٱ ٱ كح يح

ŵ ٧ ٱ Hυ ˘ Ţ ٱ ˘ ٱ ٱ ˘ ϖ ٧ ŋ d_{13} ˘ يح (a ˜ Â

Ŷ ٧ ٱ Hυ ƀ ٱ ˘ ٱ ˘ Ţ ٱ ٱ ˘ Ţ ϖ ٧ ŋ d_{23} ˘ يح

(b ˜ Â

ŷ ٧ ٱ Hυ ƀ ٱ ˘ Ţ ٱ ƀ Ţ ٱ Ţ ˘ ٱ ٱ ˘ - Ţ ¯

٧ ŋ $d_{1.2\ 3}$ ˘ يح ˆ c˜ Â

ʻ

3 ˆ / ˜

$_{13}$ $\sqrt{_{23}(_{13}\ _{1.2\ 3})}$ ˆ / ˜

Ţ $_{23}$ $\sqrt{_{23}(_{13}\ _{1.2\ 3})}$ ˆ / ˜

ʏ $\sqrt{_{23}(_{13}\ _{1.2\ 3})}$ ˆ / ˜

ʻ

ŵ يح ˆ a˜ ȁ b˜ ȁ c˜ شخ ⁘ w̄ ɷ `E d Â

Ŷ Ƕ Ъ ╟ Y_0/Y/Ƕ □ Â

③ d_{13} ȁ d_{23} ȁ $d_{1.2+3}$ ṿ˘ Ъ X ȁ X Ţ ȁ X ʏ Â

④ T ʻ

$_{13}$ = (0.7 ˙ 0.9) $_{13}$ $_{13}$ w̄ ʏ Ӈ

$_{23}$ = (0.7 ˙ 0.9) $_{23}$ $_{23}$ w̄ Ţ ʏ Ӈ

d > X d <0.6X ʎ غج ˘ ∫ □ w̄ ‰ Â